フックパネル　基本納まり　継ぎ手　断面詳細図

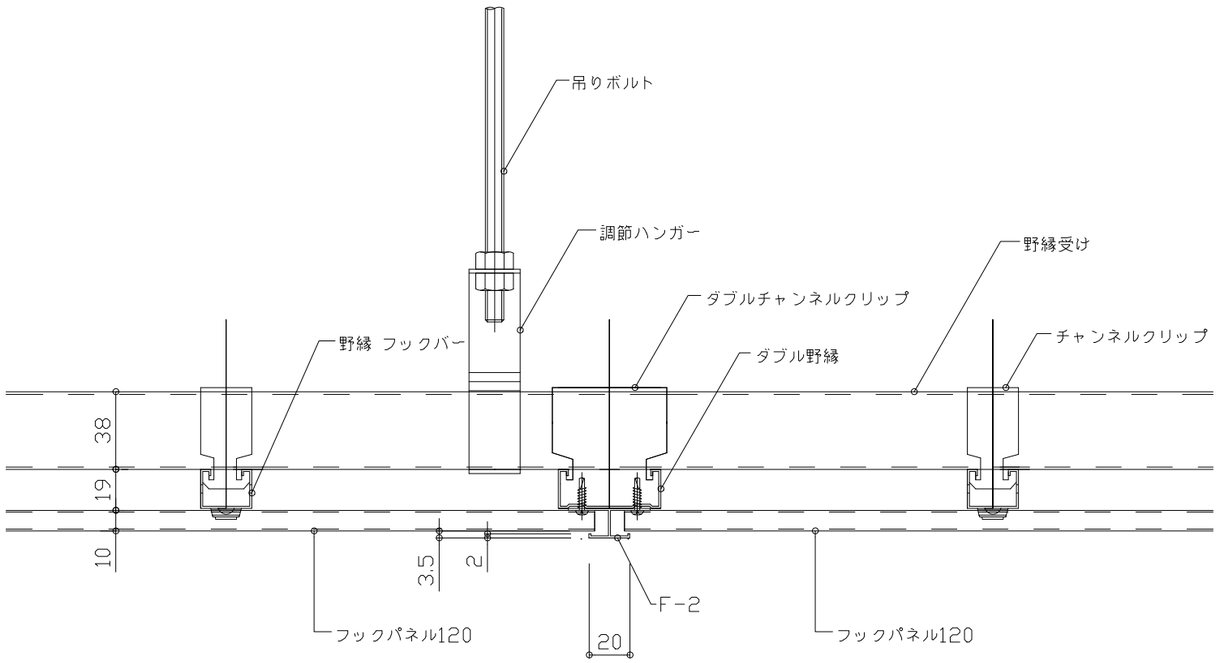

壁際　基本納まり　断面詳細図

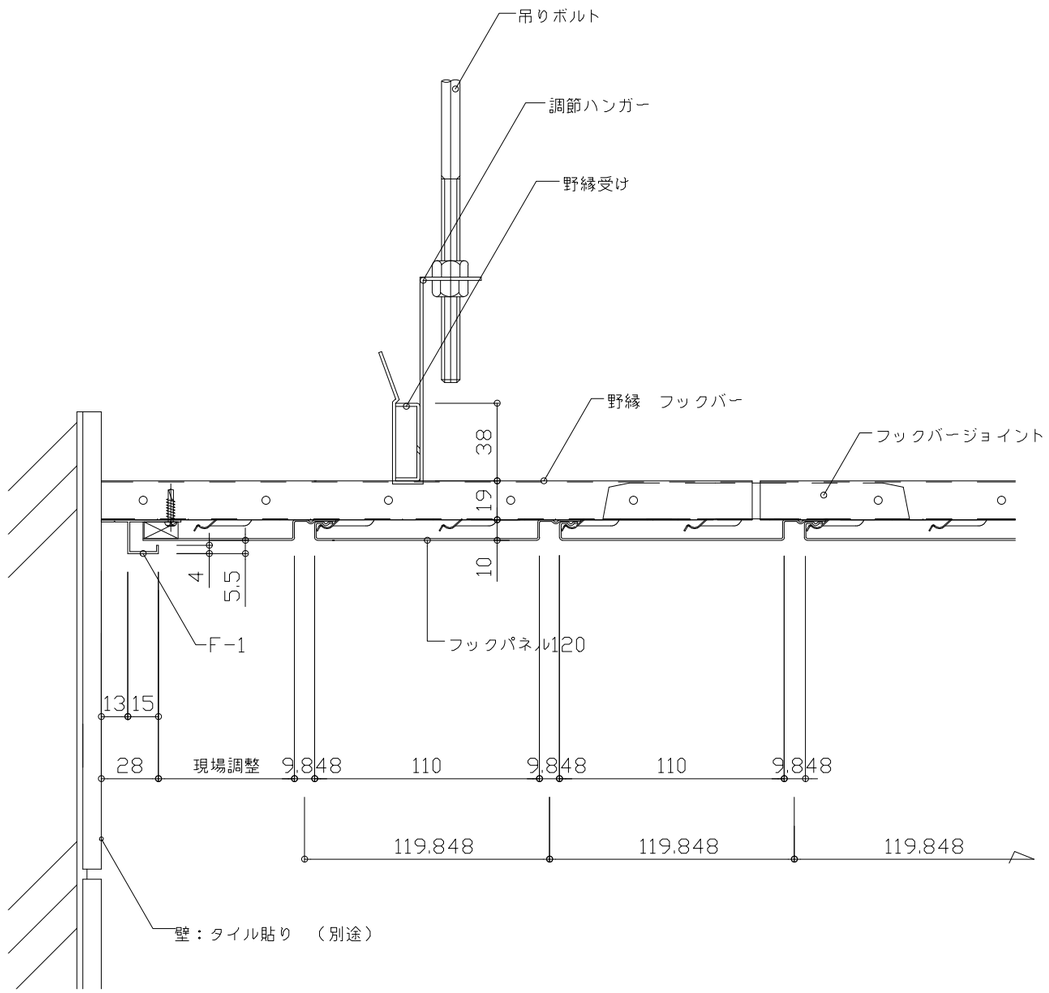

(工事)事務					MORISON モリソン		設計	製図	作成 平成19年 1月 31日	工事名	フックシステム	森村金属株式会社	工事番号	図面番号	整理番号
									縮尺 A3 1 / 3	図面名	断面納まり詳細図	本社・工場 TEL (0729)62-7321㈹ 東京営業所 TEL (03)3552-0191㈹			1